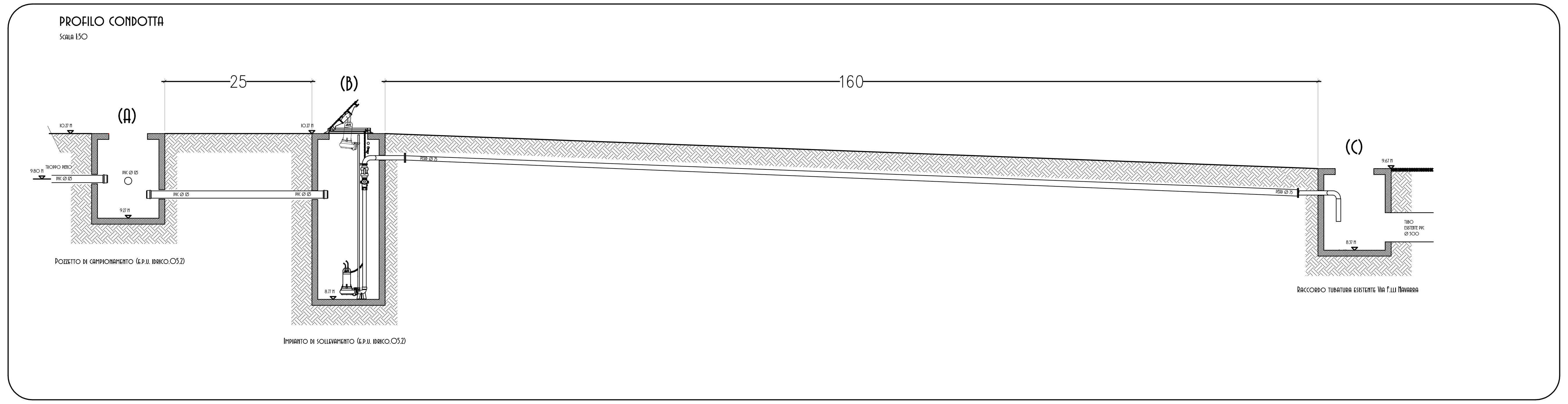

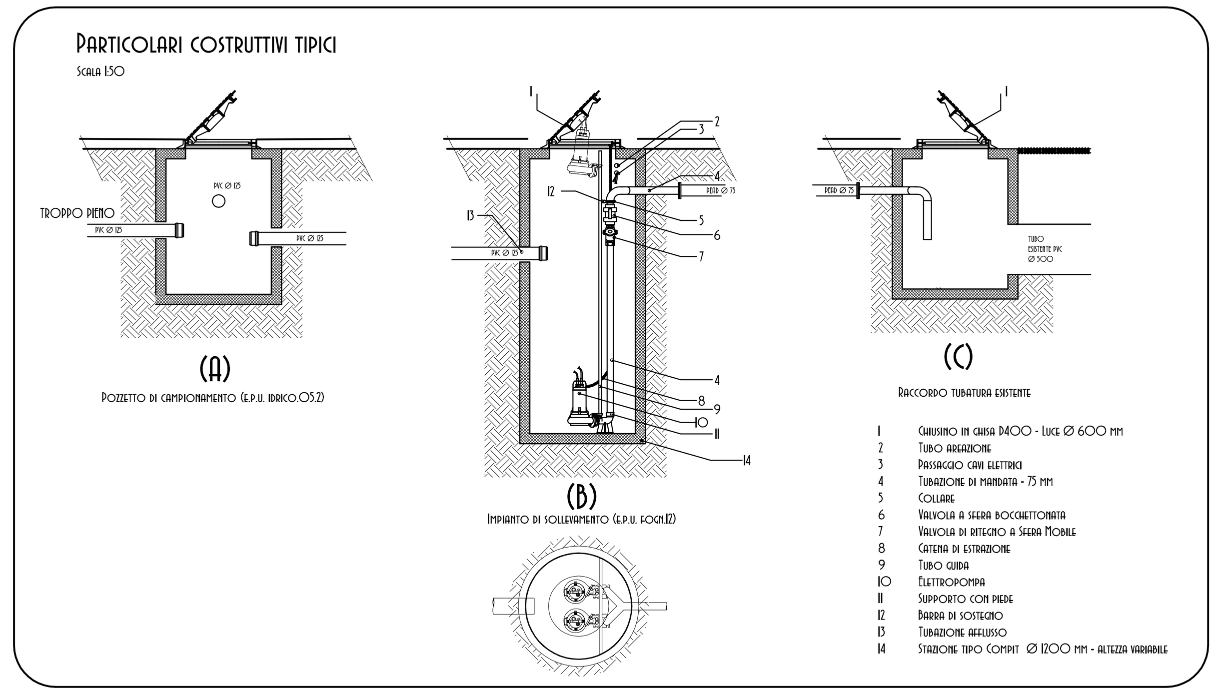

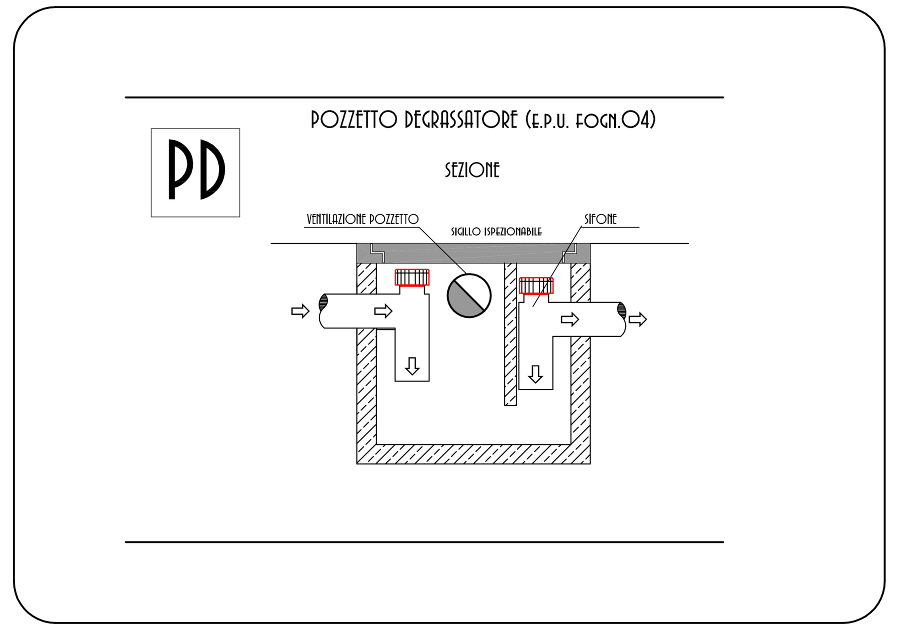

ALLACCIO VIA F.LLI NAVARRA

CAMINO VENTILAZIONE

SCHEMA VENTILAZIONE E SCARICHI

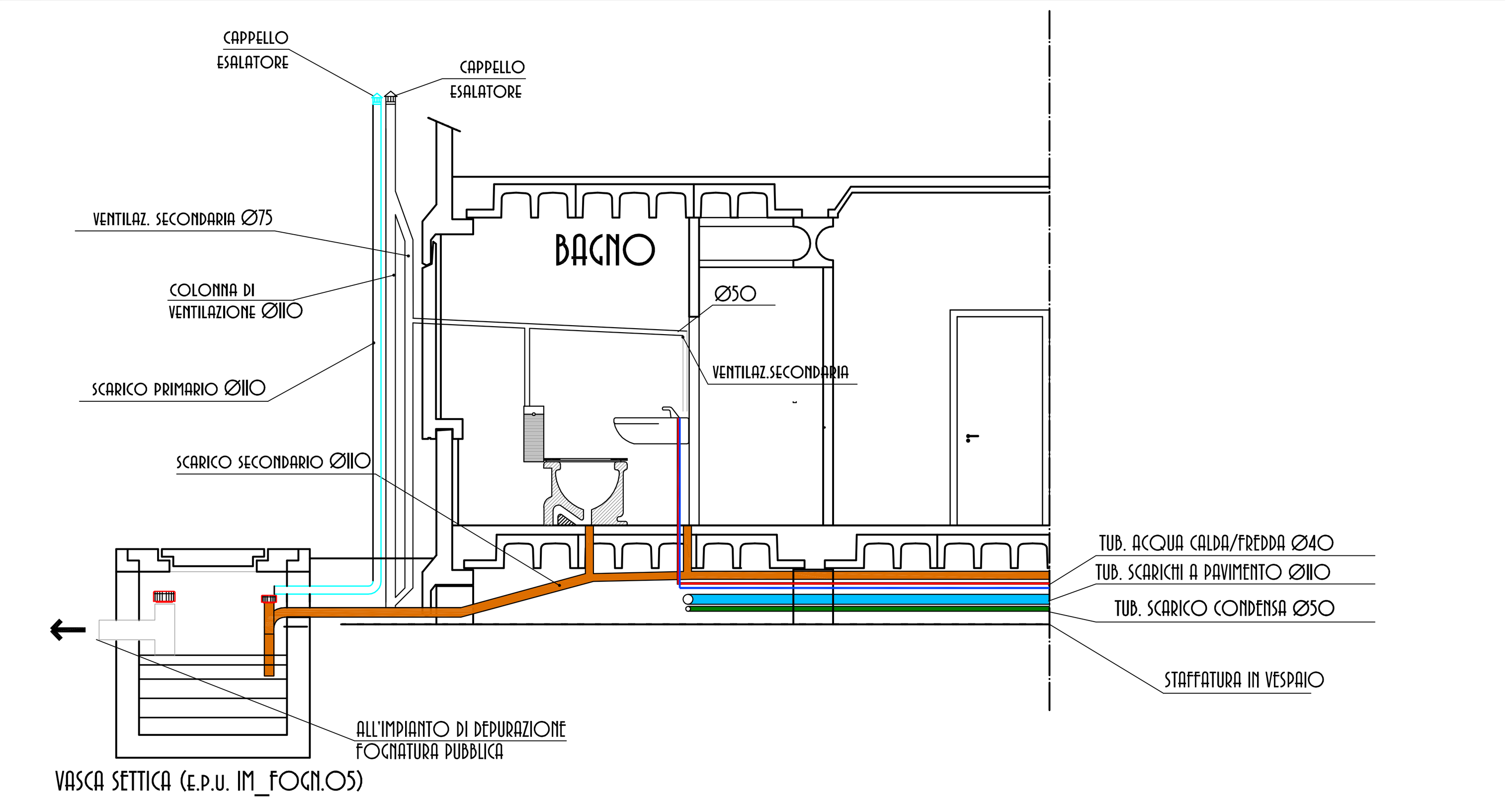

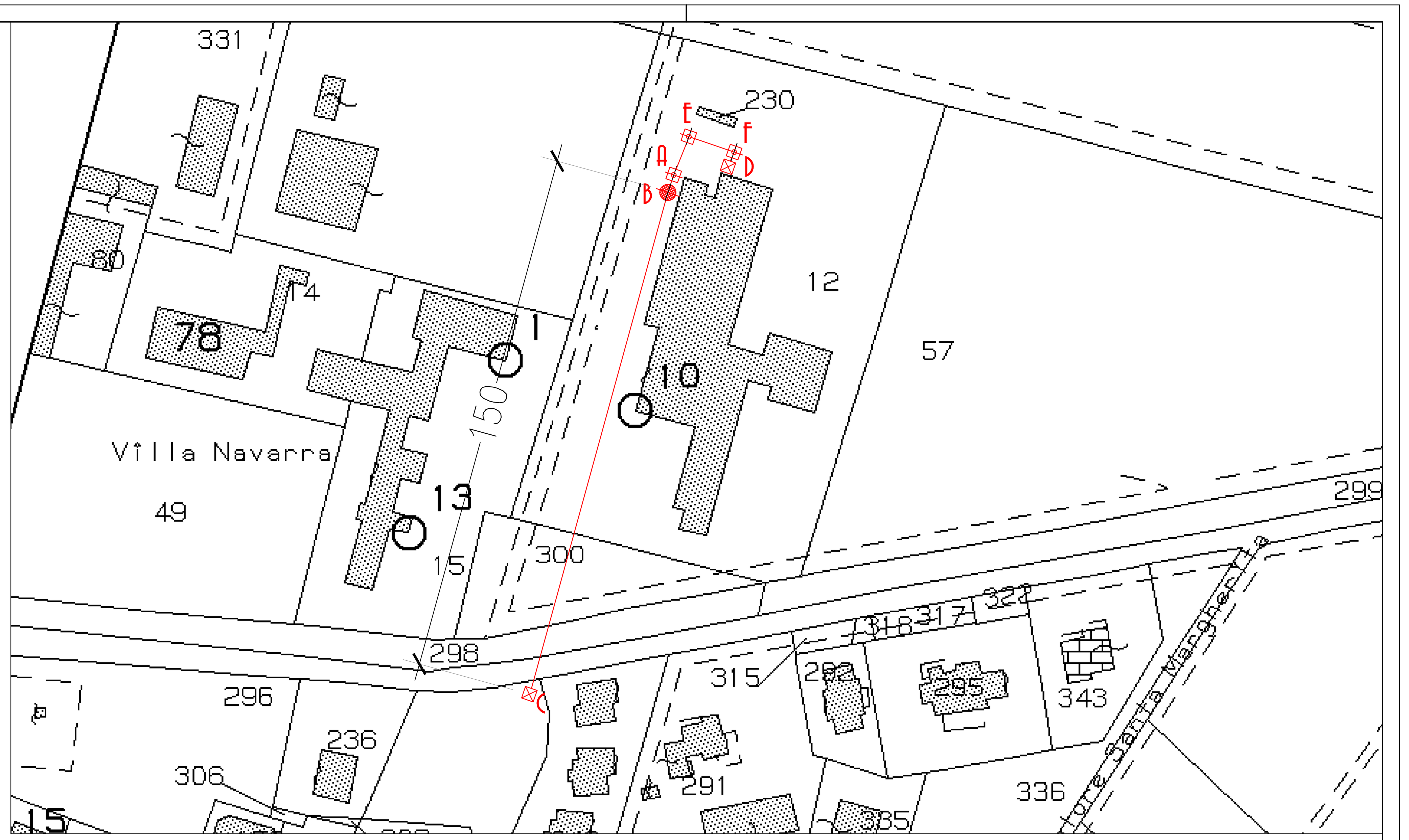

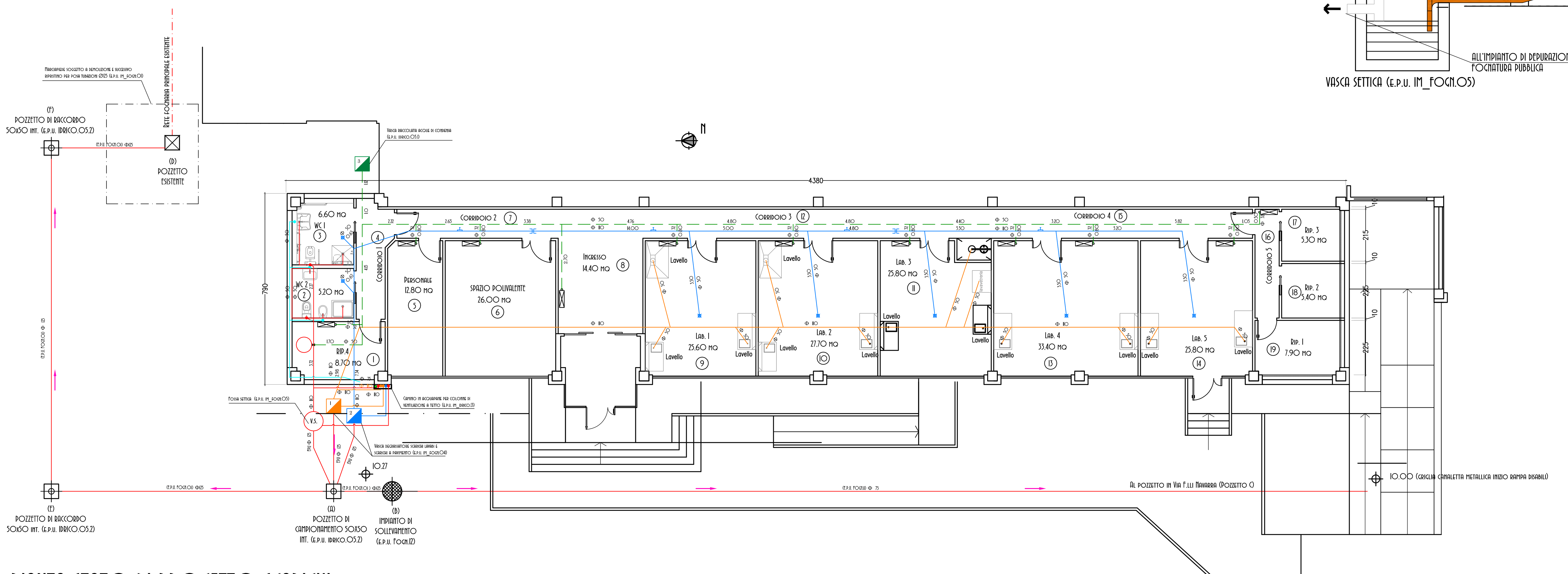

PIANTA STATO DI PROGETTO SCARICHI (SCALA 1:100)

LEGENDA

TUBAZIONE DI SCARICO TIPO GEBERIT PER LAVELLI Ø50-110 MM (E.P.U. IM_IDRO.04.08 E IM_IDRO.04.07)	V.S. VASCA SETTICA (E.P.U. IM_FOGN.05)
TUBAZIONE DI SCARICO IN PVC PER ACQUE NERE WC Ø50-110 (E.P.U. IM_IDRO.04.08 E IM_IDRO.04.07)	VASCA DEGRASSATORE SCARICHI A PAVIMENTO (E.P.U. FOGN.04)
TUBAZIONE DI SCARICO CHIUSINI A PAVIMENTO Ø50-110MM (E.P.U. IM_IDRO.04.08, E.P.U. IM_IDRO.04.07)	VASCA DI RACCOLTA ACQUE DI CONDENSA (E.P.U. IDRICO.05.1)
TUBAZIONE DI VENTILAZIONE SECONDARIA Ø50-75MM (E.P.U. IM_IDRO.04.07, E.P.U. IM_IDRO.04.09)	VASCA DEGRASSATORE SCARICHI LAVABI (E.P.U. FOGN.04)
TUBAZIONE SCARICO CONDENSA Ø32-50 MM TIPO GEBERIT (E.P.U. IM_FOGN.10 E.P.U. IM_IDRO.04.07)	CAMERETTA CON POMPA DI SOLLEVAMENTO (B) (E.P.U. FOGN.12)
UNITA' INTERNA A PARETE A PAVIMENTO (E.P.U. R.03 - R.04 - R.06)	POZZETTO DI CAMPIONAMENTO (A) E POZZETTI DI ISPEZIONE (E) (F) (E.P.U. IDRICO.05.2)
	VALVOLA DI SCARICO BOLLITORE (ACS)
	TAPPO DI ISPEZIONE
	DILATATORE
	SCARICO A PAVIMENTO (E.P.U. IM_IDRICO.03)
	COLONNA DI SCARICO PRIMARIO
	COLONNA DI VENTILAZIONE SECONDARIA

Università degli studi di Ferrara

UNIONE EUROPEA Fondo europeo di sviluppo regionale
POR FESR 2007-2013 OBIETTIVO COMPETITIVITÀ E OCCUPAZIONE
Regione Emilia-Romagna
COSTRUIAMO INSIEME IL FUTURO

OGGETTO
Realizzazione di un Tecnopolo per attività di ricerca industriale nell'ambito della Rete Alta Tecnologia-Asse I Attività I.1.1 del POR FESR 2007-2013 Intervento infrastrutturale FE06 -Laboratorio Terra&Acqua Tech.

PROPRIETA'
UNIVERSITA' DEGLI STUDI DI FERRARA
Via Savonarola 9-11 - 44121 Ferrara

DATA

DESCRIZIONE
PROGETTO ESECUTIVO

AGG.

ELABORATI
RETE SCARICO WC, SCARICHI CONDENSA, SCARICHI LAVAGGI LABORATORI, CONDOTTA ALLACCIO FOGNATURA

PROGETTISTI

Progetto architettonico	UNIVERSITA' DEGLI STUDI DI FERRARA UFFICIO LL.PP. Geom. Simone Tracchi Ing. maria Elena Ghedini Geom. Roberto Rossi
Progetto impiantistico	Ing. Beltrami Stefano C.so Isonzo, 107/E - FERRARA
Adeguamento post-risoluzione	-
Supporto Scientifico	-
Responsabile del Procedimento	UNIVERSITÀ DEGLI STUDI DI FERRARA Ripartizione Servizio Tecnico via Savonarola 9-11 - 44121 Ferrara Ing. GIUSEPPE GALVAN

ELABORATO
I/03
SCALA 1:100
SCALA 1:50